■テクニカルデータ / Technical Data■

締付トルク / Recommended torque: 0.3N･m ～ 0.6N･m

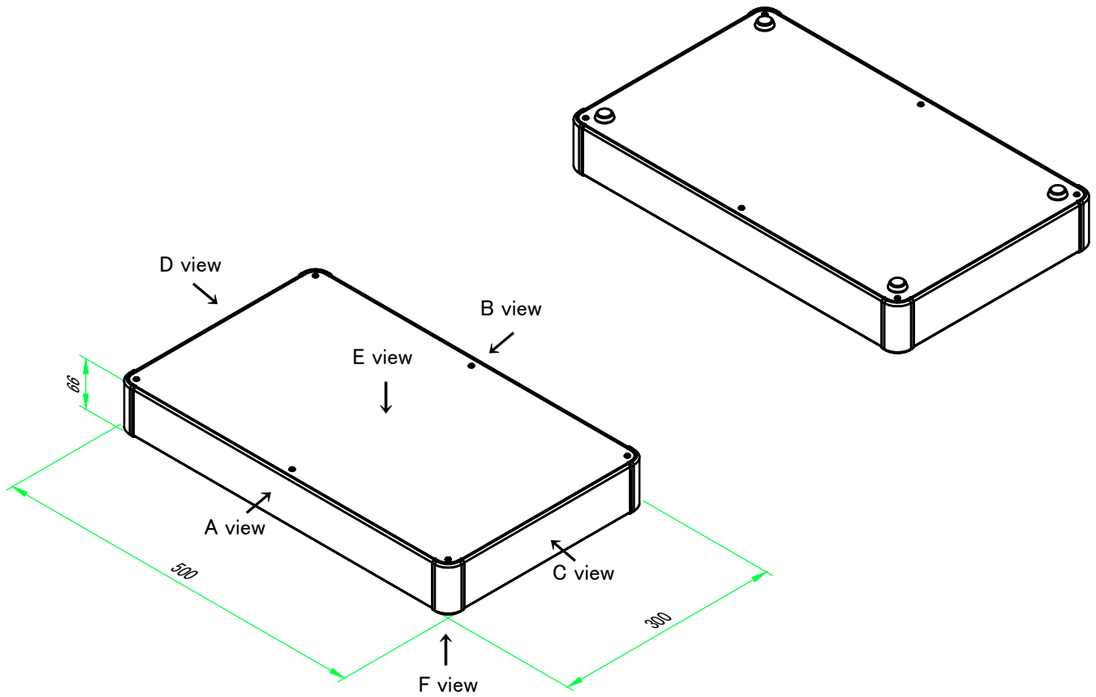

構成内容 / Components

No.	名称 / Part name	数量 / Pcs	材質 / Material	色･表面処理 / Color･Finish
1	コーナーブロック Corner block	4	アルミダイキャスト ADC12 Diecast aluminium ADC12	シルバー , ブラック･塗装 Silver , Black･Painted (Unfinished inside)
2	側板 Frame	4	アルミ押出材 A6063S-T5 Extruded aluminium A6063S-T5	シルバー , ブラック･アルマイト&クリア塗装 Silver , Black･Anodized with clear coating
3	カバー Top cover	1	アルミ板 A1100P Aluminium A1100P	シルバー , ブラック･アルマイト Silver , Black･Anodized
4	下カバー Bottom cover	1	アルミ板 A1100P Aluminium A1100P	シルバー , ブラック･アルマイト Silver , Black･Anodized
5	ゴム足 Rubber feet	4	合成ゴム Rubber	ブラック Black
6	取付ビス (皿M3 x 8) Screw (Flat head M3 - 8)	16	鉄 Steel	ニッケルメッキ Nickel plated
7	取付ビス (台形M3 x 5) Screw (Trapezoid head M3 - 5)	12	鉄 Steel	ニッケルメッキ , 三価黒クロメート Nickel plated , Black trivalent chromate

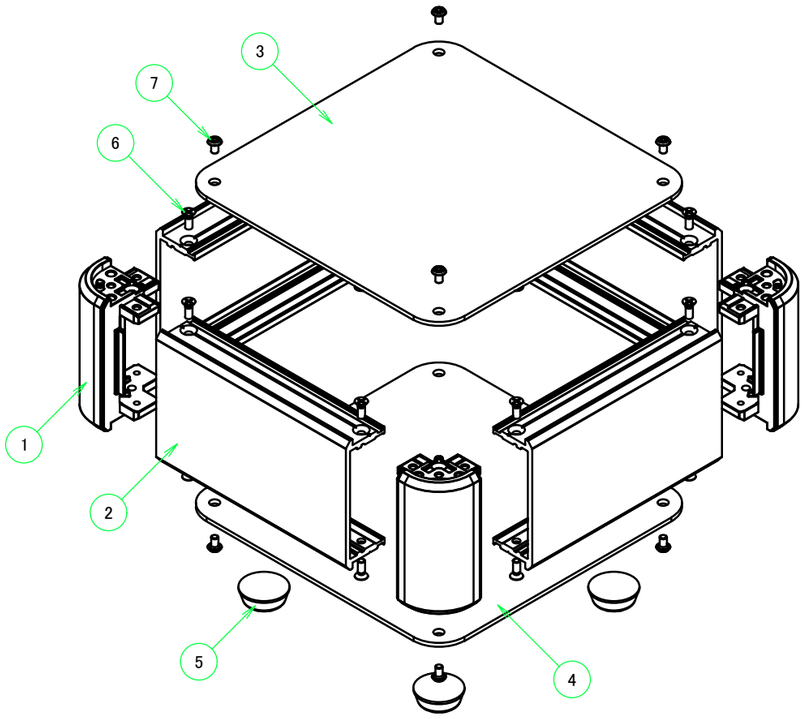

型番 / Product Number

AUX □ - □ - □ R □ - □□

H寸法	W寸法	D寸法	ゴム足	ビス (P / H)	色仕様
H dimension	W dimension	D dimension	Rubber feet	Screw (P or H)	Color Type

台形ビス仕様 / Original trapezoidal head screw specification

P プラス / Phillips	H 六角 / Hexagon-socket

色仕様 / Color Type

記号 / Code	コーナーブロック / Corner block	側板 / Frame	カバー / Top cover	下カバー / Bottom cover
S S	シルバー / Silver	シルバー / Silver	シルバー / Silver	シルバー / Silver
S B	ブラック / Black	シルバー / Silver	シルバー / Silver	シルバー / Silver
B X	ブラック / Black	ブラック / Black	シルバー / Silver	シルバー / Silver
B B	ブラック / Black	ブラック / Black	ブラック / Black	ブラック / Black

本図面および付帯する部品図の著作権は株式会社タカチ電機工業に帰属します。/ Copyright (C) TAKACHI ELECTRONICS ENCLOSURE CO., LTD. All Rights Reserved.

TAKACHI 株式会社タカチ電機工業 TAKACHI ELECTRONICS ENCLOSURE CO., LTD.			品名/Title アルミコントロールボックス ALUMINIUM CONTROL BOX	
承認/Approved	検図/Checked	製図/Created	型番/Product number AUX66-50-30R□-□□	尺度/Scale
中根	王	常山	作成日/Date 2024/09/27	ページ/Page 1 / 6

B view

D view

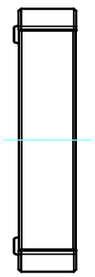

E view

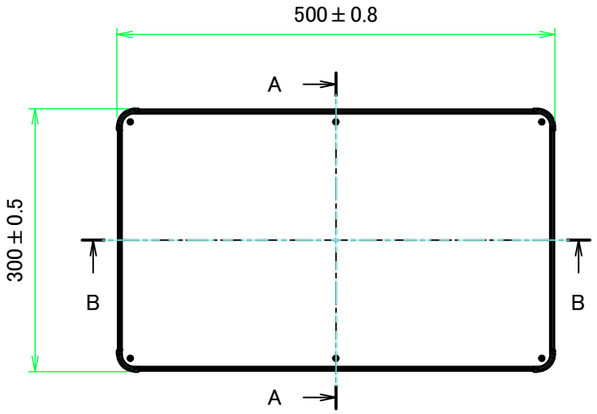

C view

F view

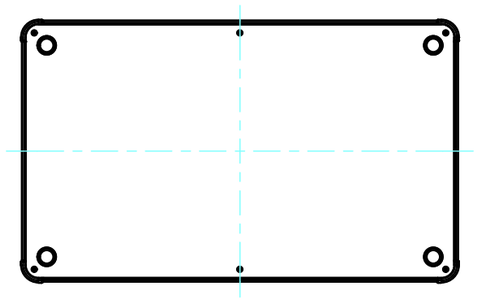

A-A (1:7)

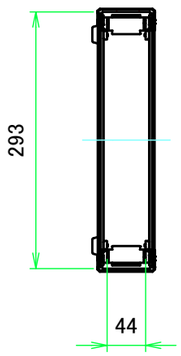

A view

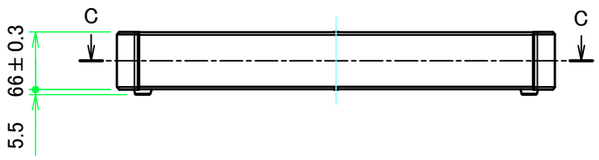

C-C (1:7)

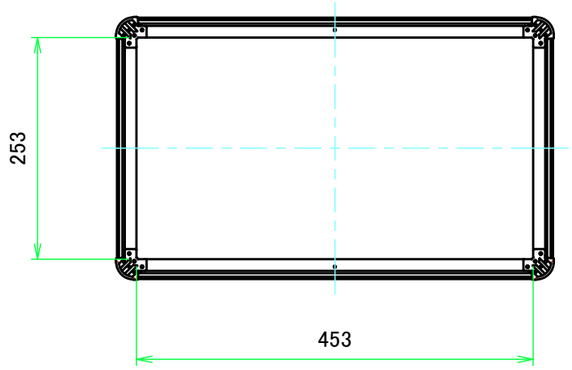

B-B (1:7)

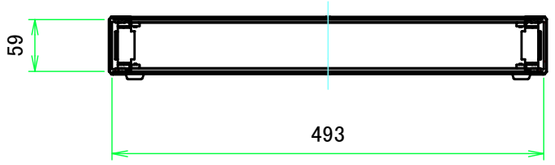

TAKACHI 株式会社タカチ電機工業 TAKACHI ELECTRONICS ENCLOSURE CO., LTD.			品名/Title アルミコントロールボックス ALUMINIUM CONTROL BOX	
承認/Approved	検図/Checked	製図/Created	型番/Product number AUX66-50-30R□-□□	尺度/Scale 1:7
中根	王	常山	作成日/Date 2022/10/25	ページ/Page 2 / 6

A 側板 / A Frame

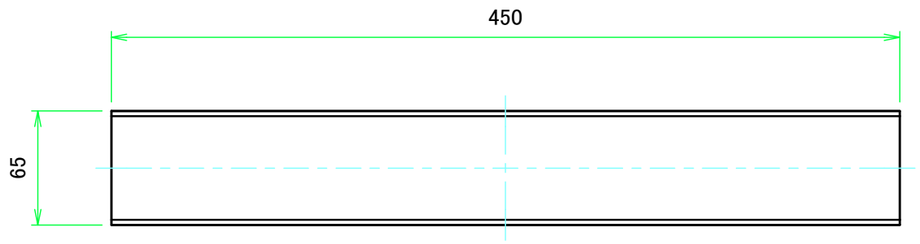

表面 / Front side

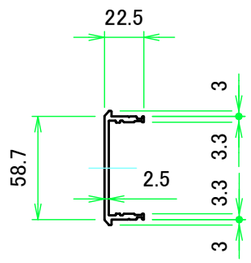

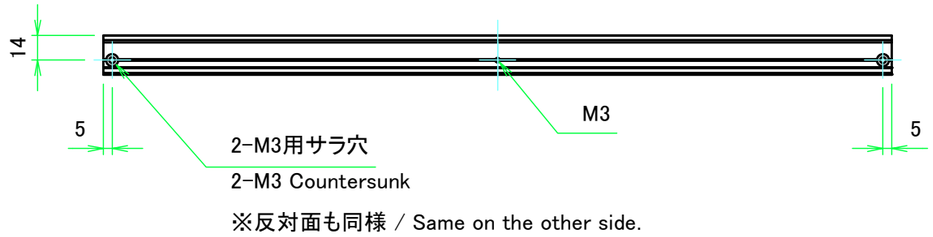

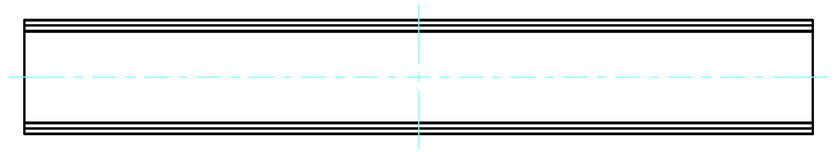

裏面 / Back side

B 側板 / B Frame

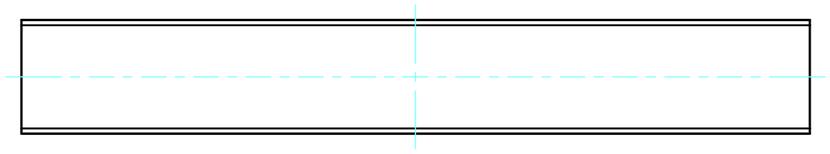

表面 / Front side

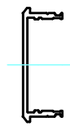

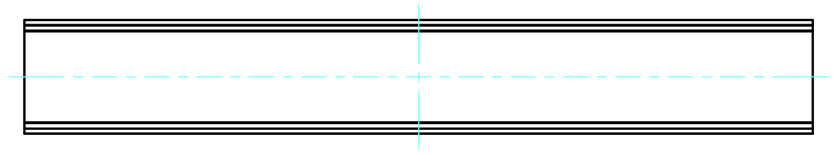

裏面 / Back side

TAKACHI 株式会社タカチ電機工業 TAKACHI ELECTRONICS ENCLOSURE CO., LTD.			品名/Title 側板 Frame	
承認/Approved 中根	検図/Checked 王	製図/Created 常山	型番/Product number H66 − W500	尺度/Scale 1:3.5
			作成日/Date 2022/09/27	ページ/Page 3 / 6

C 側板 / C Frame

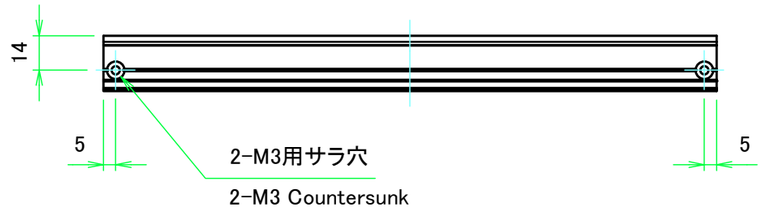

※反対面も同様 / Same on the other side.

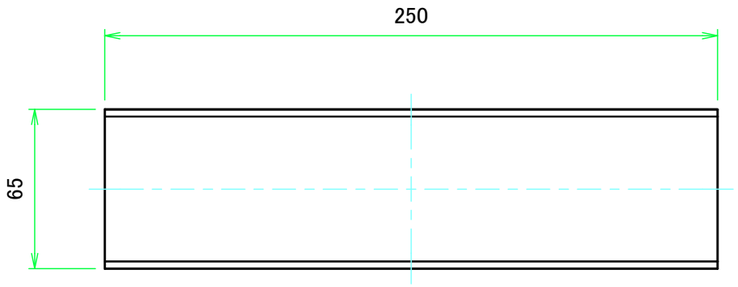

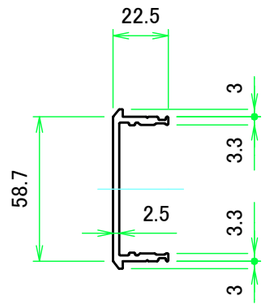

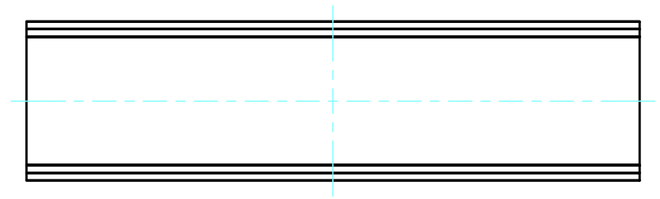

表面 / Front side

裏面 / Back side

D 側板 / D Frame

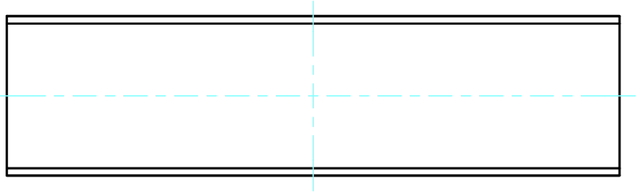

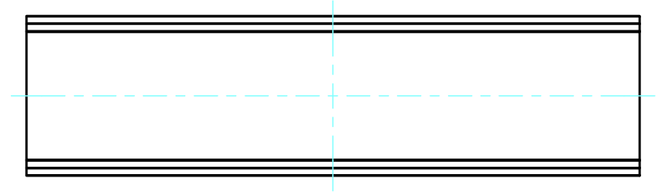

表面 / Front side

裏面 / Back side

TAKACHI 株式会社タカチ電機工業 TAKACHI ELECTRONICS ENCLOSURE CO., LTD.			品名/Title 側板 Frame	
承認/Approved	検図/Checked	製図/Created	型番/Product number	尺度/Scale
中根	王	常山	H66 − D300	1:2.5
			作成日/Date 2022/09/27	ページ/Page 4 / 6

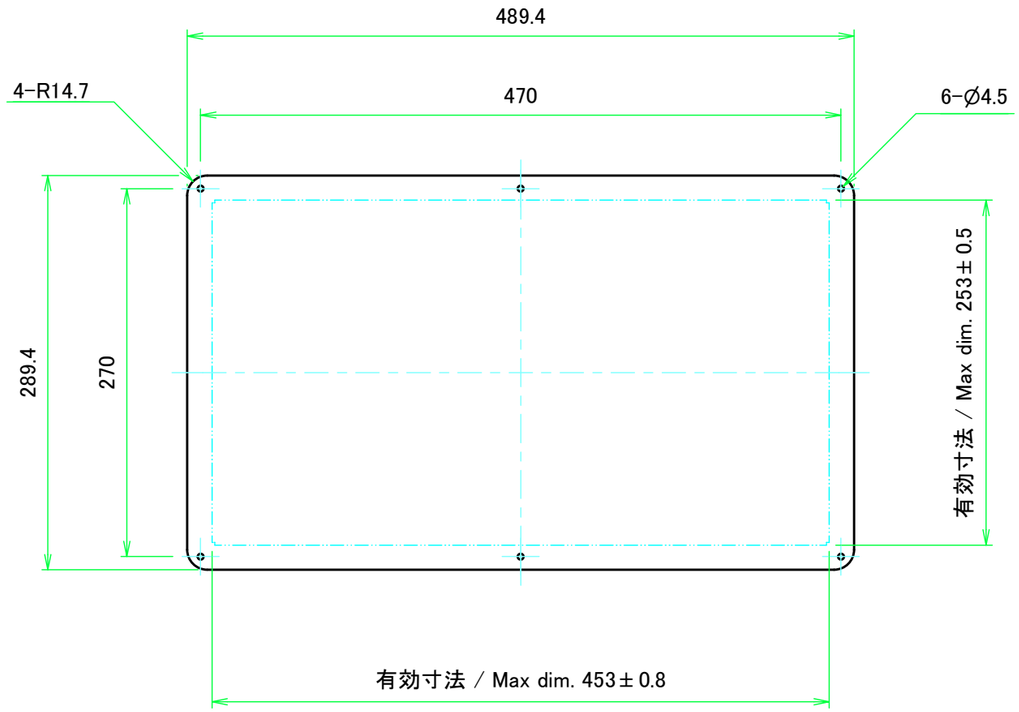

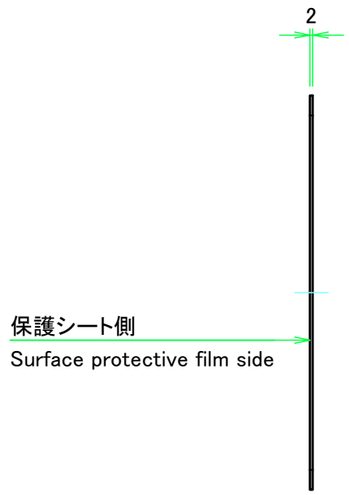

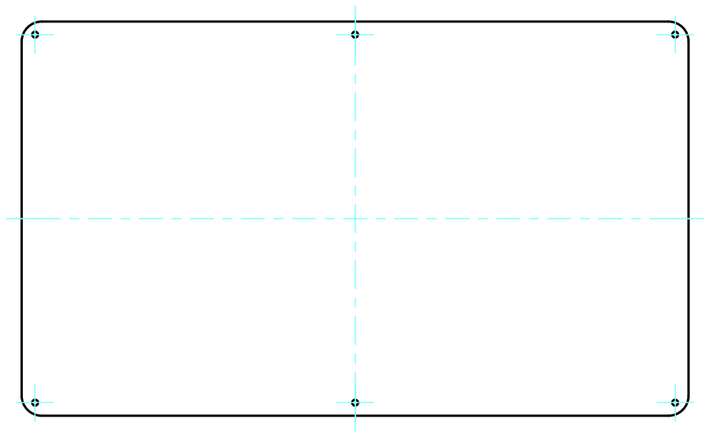

表面 / Front side

裏面 / Back side

TAKACHI 株式会社タカチ電機工業 TAKACHI ELECTRONICS ENCLOSURE CO., LTD.			品名/Title カバー Top cover	
承認/Approved 中根	検図/Checked 王	製図/Created 野村	型番/Product number W500 – D300	尺度/Scale 1:4.5
			作成日/Date 2022/07/26	ページ/Page 5 / 6

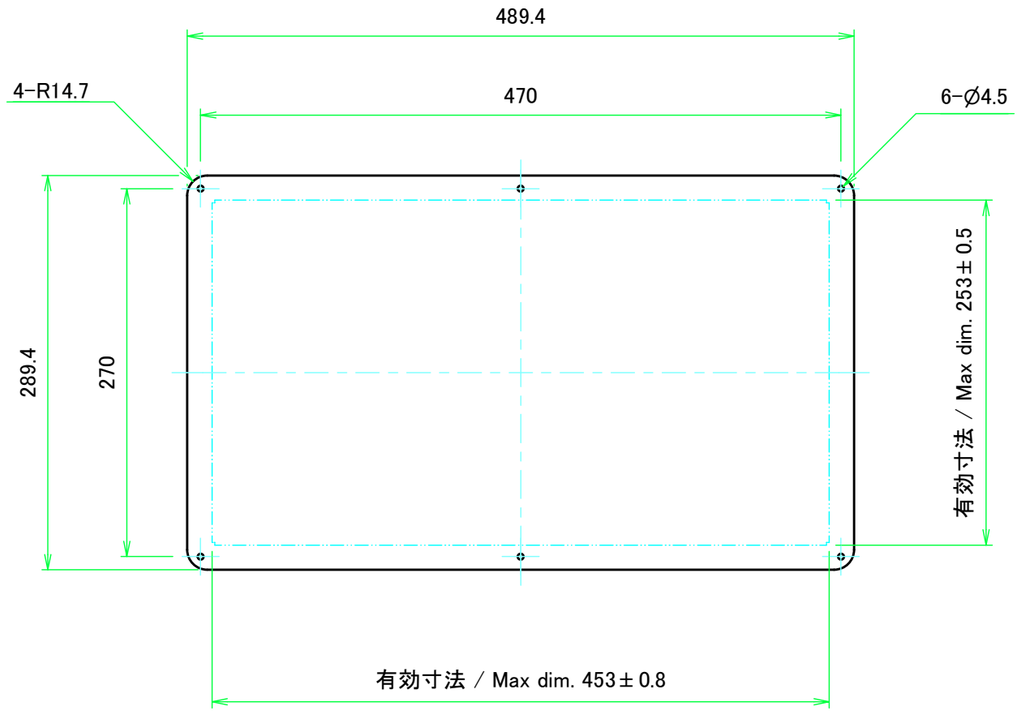

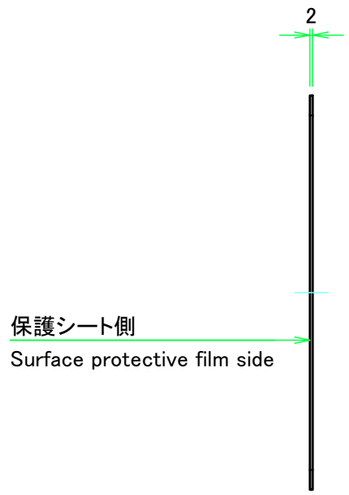

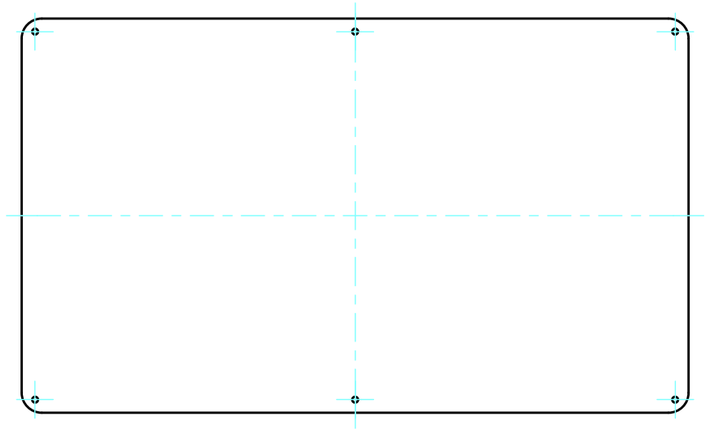

表面 / Front side

裏面 / Back side

TAKACHI 株式会社タカチ電機工業 TAKACHI ELECTRONICS ENCLOSURE CO., LTD.			品名/Title 下カバー Bottom cover	
承認/Approved 中根	検図/Checked 王	製図/Created 野村	型番/Product number W500 – D300	尺度/Scale 1:4.5
			作成日/Date 2022/07/26	ページ/Page 6 / 6